V

VERWARMING SYSTEEM

LANDMECO

CALORI-AIR

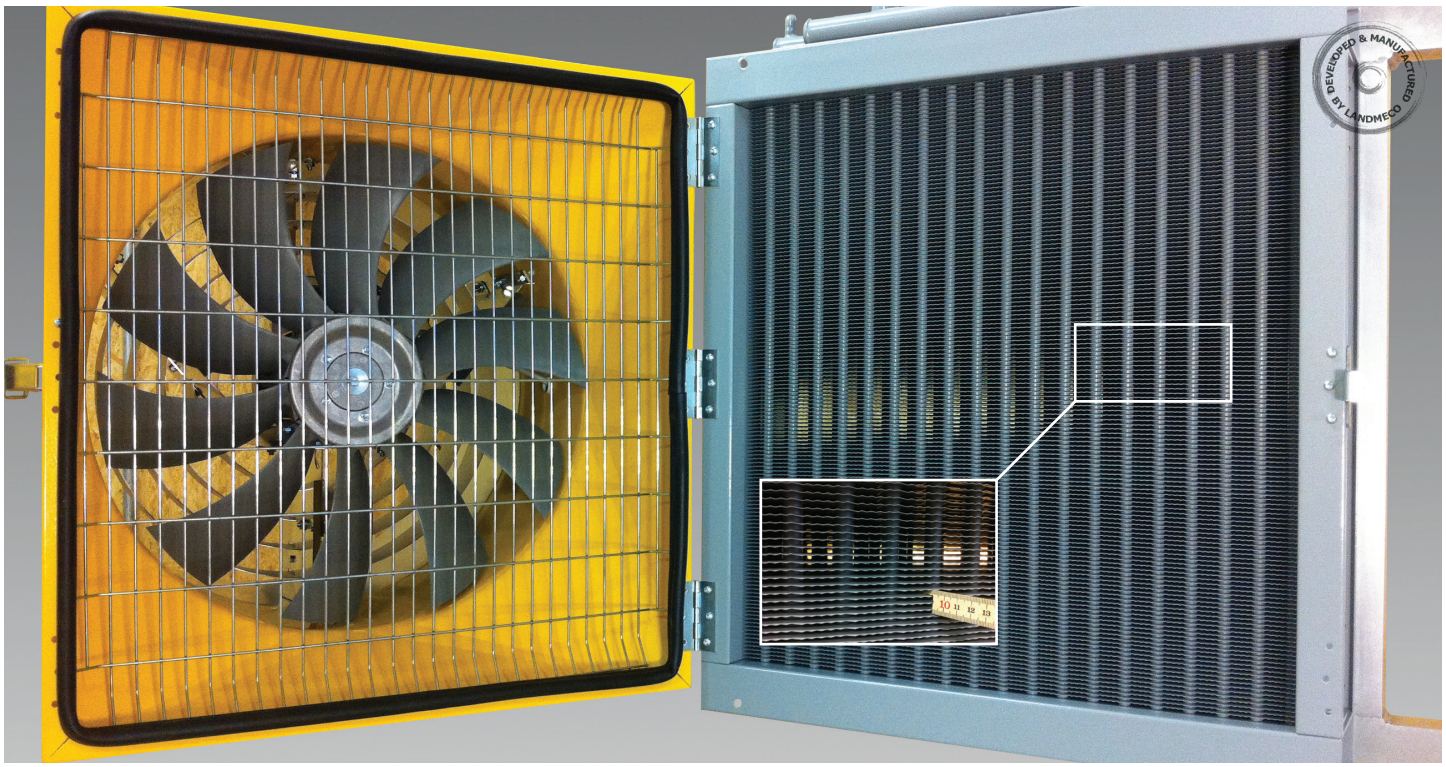

Het Calori-Air verwarming systeem is speciaal ontwikkeld om te gebruiken in vleeskuiken-stallen of andere gebouwen waar levende dieren worden gehouden waar veel stof ontwik-keling is en/of een hoge warmtevraag. De lamellen van de heater zijn daarom wijder opgesteld dan bij vergelijkbare heaters. Ook heeft de ventilator in totaal 10 bladen, om er zo zorg voor te dragen dat de Calori-Air erg stil is.

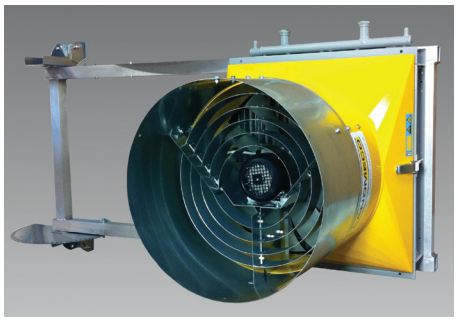

Complete heater
Met de aankoop van een Calori-Air, biedt LANDMECO een complete indirecte warmwaterheater.

Ventilator leverancier
LANDMECO geeft aan dat de definitieve keuze voor de ventilator in overleg is geweest met de ventilator leverancier.

Uitzonderlijk rendement
Verwarmingsopplervlakken zijn ontworpen op basis van de laatste verwarmings-oppervlak technologie en dus zeer efficient In verhouding to elementgrootte.
Gemakkelijk schoon te maken
De ventilator unit hangt aan het verwarming element waardoor het helemaal open geklapt kan worden. Dit geeft makkelijke toegang tot het verwarming element en de behuizing voor schoonmaakwerkzaamheden. De ver uitelkaar geplaatste ribben van het verwarmingselement vereenvoudigen ook het schoonmaken.

INSTALLATIE MOGELIJKHEDEN

1

TRADITIONELE VERWARMING

Is aanbevolen als best mogelijke verdeler van warmte door de uit-zonderlijke luchtcirculatie en zorgt zo voor droog strooisel. De heater kan worden verhoogd en verlaagd door middel van een lierinstallatie indien gewenst. De Calori-Air is verkrijgbaar met twee verschillende verdeelplaten respectievelijk in verzinkt staal of glasvezel.

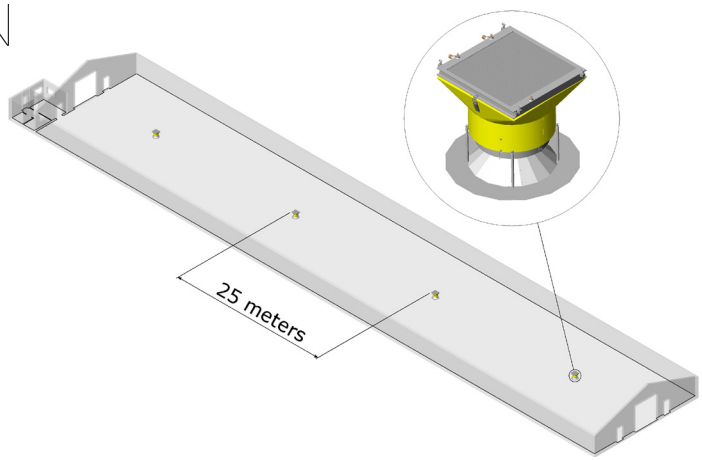

INSTALLATIE MOGELIJKHEDEN

2 ZIJWAND VERWARMING

Zijwand verwarming met twee heaters is toepasbaar voor stallen tot aan 40-50 meter. De buizen zijn gemonteerd op de zijwanden. LANDMECO beveelt aan om bij deze oplossing circulatie ventilatoren toe te passen, om zo een passen klimaat te creëren en droge mest door de hele stal.

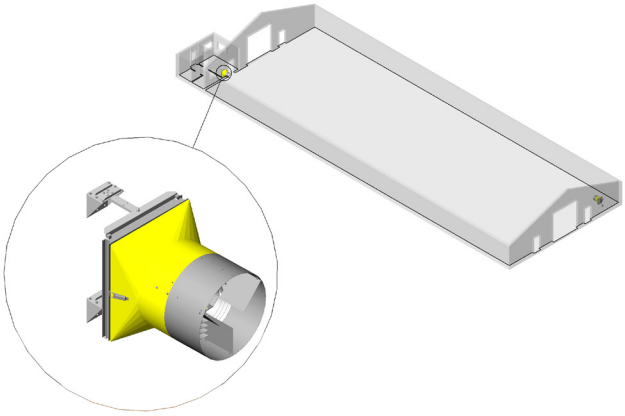

3 GEBALANCEERDE VERWARMING

Gebalanceerde verwarming met twee heaters is mogelijk voor stallen tot aan 80-90 meter. Schoonmaakwerkzaamheden zijn gemakkelijk als de heaters op weg klapbare muurbeugels zijn gemonteerd. Dit systeem geeft een goede luchtcirculatie.

Gebalanceerde verwarming is ook verkrijgbaar met een 200 cm muur beugel.

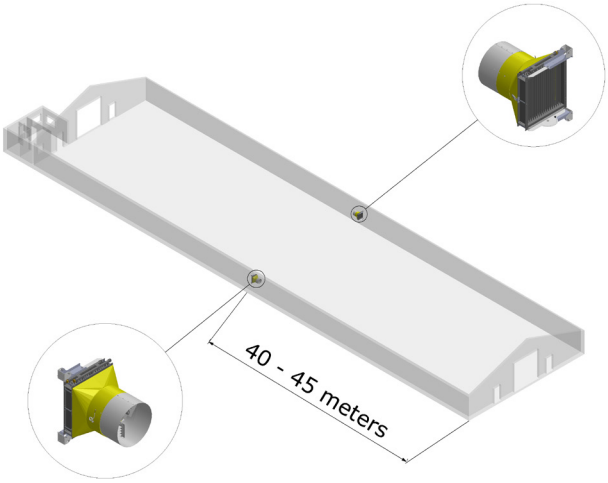

4 GEBALANCEERDE VERWARMING, DB

De condities beschreven onder gebalanceerde verwarming (3) zijn ook hier van toepassing. In dit systeem, zijn echter twee haeters geïnstalleerd aan iedere zijde van de stal door de grotere lengte van de stal. Deze oplossing is speciaal voor stallen met een lengte van 100-110 meter.

Gebalanceerde, dubbel verwarming is ook verkrijgbaar met 90 cm muur beugel.

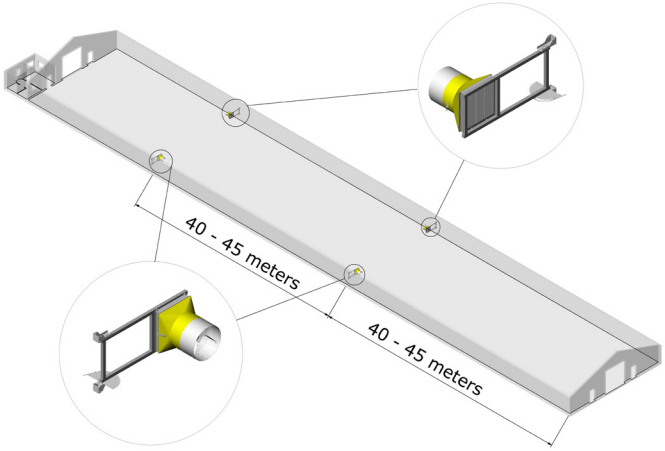

5 EENZIJDIGE VERWARMING

In dit systeem zijn de heaters geinstalleerd aan een van de zijwanden. Dit systeem kan worden toegepast voor stallen tot aan 80-90 meter.

Het grootste voordeel van deze opstelling is dat de cv ruimte kan worden gepositioneerd dicht bij beide heaters, dit maakt het aanbrengen van een uitgebreid leidingstelsel overbodig en zo eventueel de installatie goedkoper.

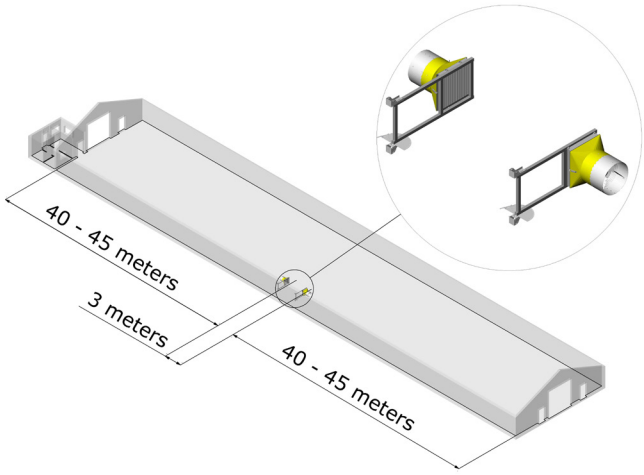

TECHNISCHE SPECIFICATIES

	MODEL 91-900
Dikte verwarmings element	91 mm
Materiaal verwarmings element	Cobber tubes and seawater resistant aluminum
Gewicht excl. water	74 kg
Ventilator motor	0,55 kW, 900 rpm clixon incl.. Other motor specifications are available on request!
Ventilator cappaciteit	7100 m³/h
HxBxD	880x760x680 mm
HxBxD met verlenger	880x760x920 mm
Waterdruk	0,16 bar
Aansluiting	5/4” RG
Aantal circuits	7

UITGANGSCURVE VOOR MODEL 91-900 MET EEN DEBIET VAN 54 L/MIN. VERTICAAL GEINSTALLEERD*

*De uitgangscurve is voor installatie mogelijkheden 2-5.

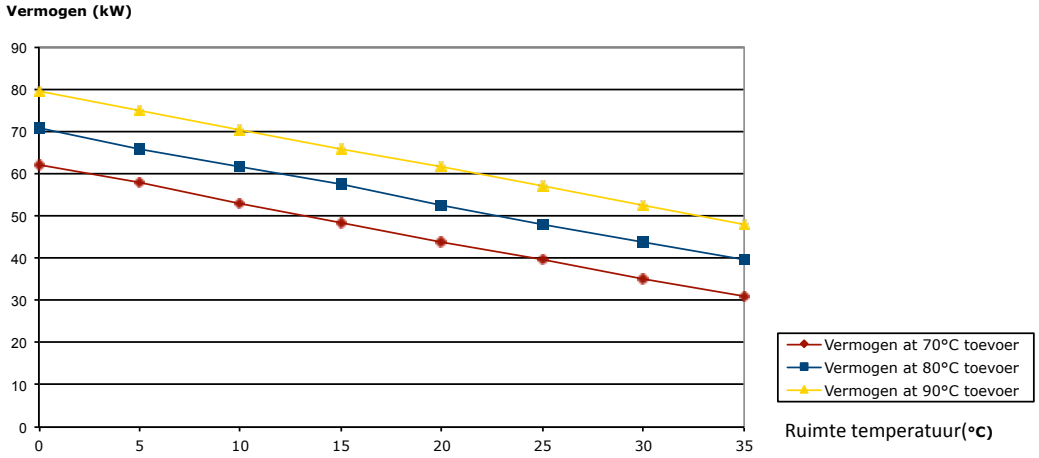

Bekijk ook de LANDMECO brochures van bijvoorbeeld:
(LANDMECO behoud zich het recht voor de specificaties zonder voorafgaande kennisgeving te wijzigen)

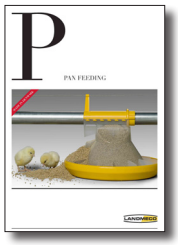
VOERPANNEN

DRINK SYSTEMEN

VIJZELS

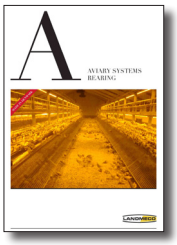
VOLIÈRE SYSTEMEN OPFOK

VOLIÈRE SYSTEMEN OPFOK INCL.

DEALER

Jipsingboertangerweg 99 • 9551 TN Sellingen • Tel. 0599-326273 • info@installatieburo-deroo.nl • www.installatieburo-deroo.nl